KLASA INSTALACJI ODGROMOWEJ – II

Instalację na dachu wykonać przewodem f i8mm na wspornikach niskich przytwierdzanych do poszycia dachu. Uzupełniająco jako ochronę urządzeń wentylacyjnych na dachu projektuje się maszty odgromowe wys. 4m z podstawą betonową 40 kg. Zachować odstęp izolacyjny od instalacji odgromowej od urządzeń wentylacyjnych.

Przewody odprowadzające: drut Dfe/Zn fi 8mm w rurach odgromowych p/t na uchwytach systemowych w warstwie ocieplenia.

Złącza probiercze ZK instalować w ziemi w opasce budynku w puszkach hermetycznych.

Po wykonaniu instalacji potwierdzić pomiarami ciągłość połączeń oraz wykonać pomiary rezystancji uziemień instalacji odgromowej.

Rezystancja uziemienia instalacji wymagana ≤ 10Ω.

Uziemienie projektowane. Uziemienie wykonać bednarką FeZn 40x5 układaną w wykopie dookoła budynku. Przy zbliżeniach do istn. fundamentów założyć na bednarki rury osłonowe.

Odcinki od uziemienia fundamentowego do złącz kontrolno–pomiarowych instalacji odgromowej oraz wypusty dla instalacji ekwipotencjalizacyjnych – projektowane bednarką ocynkowaną FeZn30x4.

Rezystancja uziemienia instalacji wymagana ≤ 10Ω.

Przed wykonaniem zasypania wykonać pomiary ciągłości instalacji, miejsca spawów i połączeń zabezpieczyć antykorozyjnie.

oo ZŁĄCZE KONTROLNO POMIAROWE INSTALACJI ODGROMOWEJ

PRZEWÓD ODPROWADZAJĄCY FeZn ø8mm

DRUT INSTALACJI ODGROMOWEJ FeZn ø8mm

● POŁĄCZENIE SKRĘCANE NA DACHU

Maszt odgrom. h=4m — MASZT ODGROMOWY Z PODSTAWĄ BETONOWĄ 4m

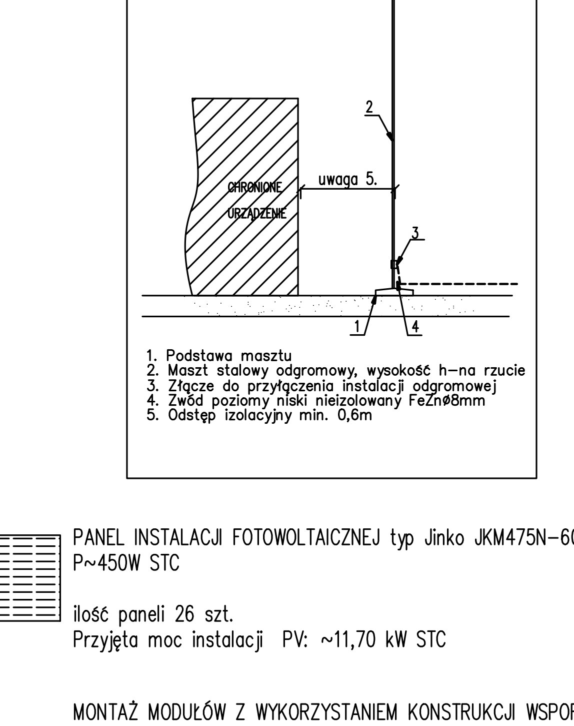

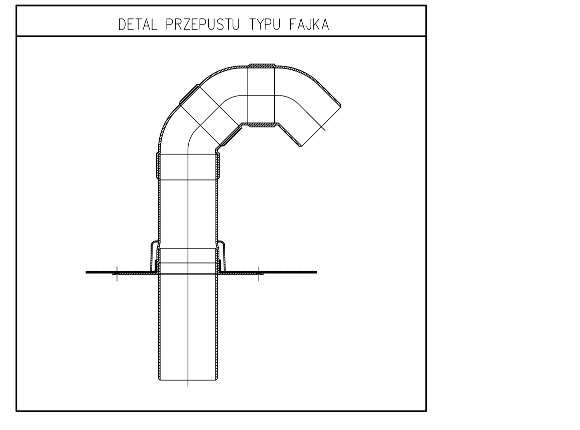

WYPUST Z BEDNARKI FeZn30x4 min. 1,5m ponad grunt bednarki dla potrzeb uziemień ZK/RG/GSU/instalacji odgromowej wyprowadzić do pomieszczeń lub od strony zewnętrznej ścian zgodnie z rysunkami

BEDNARKA INSTALACJI UZIEMIAJĄCEJ FeZn 40x5

OSŁONA fi50 PRZEWODU UZIEMIAJĄCEGO

DRUT INSTALACJI ODGROMOWEJ FeZn ø8mm

● POŁĄCZENIE SKRĘCANE NA DACHU

ZŁĄCZE KONTROLNO POMIAROWE W SKRZYNCE ODGROMOWEJ

PRZEWÓD ODPROWADZAJĄCY FeZn ø8mm

OSŁONA fi50 PRZEWODU INSTALACJI ODGROMOWEJ

– KONSTRUKCJE WSPORCZE DLA INST. ELEKTRYCZNYCH / TELETECHNICZNYCH NA DACHU (RG 60–10 + PRZEGRODA + POKRYWA)

PANEL INSTALACJI FOTOWOLTAICZNEJ typ Jinko JKM475N–60HL4
P~450W STC

ilość paneli 26 szt.
Przyjęta moc instalacji PV: ~11,70 kW STC

MONTAŻ MODUŁÓW Z WYKORZYSTANIEM KONSTRUKCJI WSPORCZYCH, PRZEZNACZONYCH DO DACHÓW POKRYTYCH PAPĄ. KĄT NACHYLENIA DACHU 4°, KĄT PANELI – 15°. KONSTRUKCJE Z DODATKOWYM BALASTEM Z BLOCZKÓW BETONOWYCH. KAŻDY PANEL INSTALACJI PV POWINIEN POSIADAĆ UZIEMIONĄ RAMĘ

PRZEWÓD Cu 16mm typu H07V–K 450/750V DLA INSTALACJI FOTOWOLTAICZNEJ

● POŁĄCZENIE SKRĘCANE

Informacje na temat ochrony przeciwpożarowej:

Wyłączenie ppoż. instalacji fotowoltaicznej projektuje się wykonać za pomocą optymalizatorów mocy dla instalacji fotowoltaicznych. Optymalizatory są przeznaczone do bezpiecznego i samoczynnego odcięcia zasilania w instalacjach fotowoltaicznych w przypadku awarii i/lub pożaru. W przypadku pożaru ekipy gaśnicze mogą być narażone na poważne zagrożenia w związku z prądem płynącym w instalacji fotowoltaicznej (nawet po wyłączeniu przełącznika prądu stałego między falownikiem a panelami). Jeżeli nastąpi przerwa w dostawie prądu przemiennego (AC) (np. spowodowana uruchomieniem przycisku PWP) przed gaszeniem pożaru, optymalizatory automatycznie zredukują napięcia na panelach do poziomu 1V. System będzie działał w pełni automatycznie.

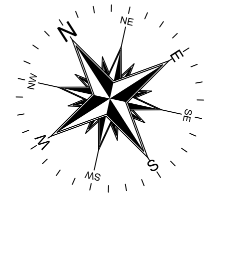

MS PROJEKT USŁUGI PROJEKTOWE
-projekty indywidualne
-adaptacje projektów typowych
-kosztorysowanie
-pomiary geodezyjne
Bychawa ul. Rataja 6
tel. (081) 566 16 45 , 0 501 635 726

Obiekt: ROZBUDOWA I PRZEBUDOWA SZKOŁY PODSTAWOWEJ O CZĘŚĆ DYDAKTYCZNĄ SALĘ SPORTOWĄ (ETAP I+II)				
Adres: Stara Wieś Druga, gm. Bychawa; obręb: 0023 – Stara Wieś Druga, dz. nr ewid. 79			Arkusz: NE–09	
Rysunek: RZUT DACHU – INST. ODGROMOWA			Skala: 1:100	
Funkcja	Imię i nazwisko	Uprawnienia	Data	Podpis
Projektant	inż. Krzysztof Kędzierski	LUB/0146/POOE/10	02/2021	
Projektant	mgr inż. Tomasz Kopeć	LUB/0132/PWOE/10	02/2021	